TOP « NORVEGIA »
Fil PARTY

MATÉRIEL
Fils Adriafil

MATÉRIEL NÉCESSAIRE
250 g de fil **Party** couleur blanc/argent n°80. Aiguilles n°9. Aiguille à laine à pointe arrondie.

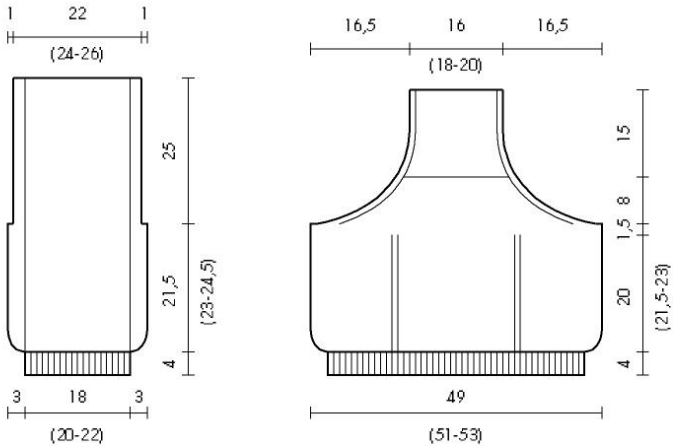

TAILLE : 40 (42-44)

POINTS EMPLOYÉS
Maille tubulaire (fermeture)
Côte 1/1
Jersey endroit
Point ajouré (se trav. sur un nbre de m. paires) :
1er rg et tous les rgs suiv. : * 1 jet., 1 surjet simple *, rép. de * à *.
Point maille pour la fermeture de la m. tubulaire

ÉCHANTILLONS
10 x 10 cm avec les aig. n°9 en Jersey end. = 11 m. et 15 rgs.
10 x 10 cm avec les aig. n°9 en pt ajouré = 10 m. et 16 rgs.

RÉALISATION
Dos : comm. 24 (26-28) m. et, pour le bord, tric. 6 rgs en côte 1/1, ce qui fait 4 cm. Cont. en disposant les m. comme suit : 3 m. en Jersey end., 18 (20-22) m. en pt ajouré, 3 m. en Jersey end. A 21,5 (23-24,5) cm du bord, pour les emmanchures, rab. sur les côtés 1 m. Cont. pendant 25 cm supplémentaires, puis laisser les 22 (24-26) m. en suspens.
Devant : comm. 59 (61-63) m. et tric. le bord comme pour le dos. Cont. en répartissant 5 dim. au cours du 1er rg et en répartissant les m. comme suit : 15 m. en Jersey end., 2 m. en pt ajouré, 20 (22-24) m. en Jersey end., 2 m. en pt ajouré, 15 m. en Jersey end. A 20 (21-22) cm du bord, cont. sur toutes les m. en Jersey end. A 21,5 (23-24,5) cm du bord, pour les emmanch., rab. sur les côtés 1 m., puis dim., à l'intérieur de 2 m., de 2 m. tous les 2 rgs 9 fois. Simultanément, à 8 cm du début des emmanch., tric. les 2 premières et dernières m. en Jersey end. et les m. centrales restantes en pt ajouré. A 23 cm du début des emmanch., laisser les 16 (18-20) m. restantes en suspens.

CONFECTION ET FINITIONS
Pour le col, comm. 12 m., repr. ensuite les 16 (18-20) m. en attente du devant, recomm. 12 m., repr. les 22 (24-26) m. en attente du dos ; tric. 6 rgs en côte 1/1 et 6 rgs en m. tubulaire, équivalant à 6 cm au total ; fermer les m. avec l'aiguille à laine en pt maille. Réunir les côtés du col. Coudre les côtés.